FARFISA INTERCOMS

art. *EX321*

Citofono modulare Exhito per sistema 1+1 a chiamata elettronica
Modular intercom Exhito for 1+1 system with electronic call
Combiné modulaire Exhito pour systéme 1+1 à appel électronique
Teléfono modular Exhito para sistema 1+1 a llamada electrónica
Telefone modulare Exhito para o sistema 1+1 com chamada eletrônica
Modulares Haustelefon Exhito für 1+n Anlagen mit Elektronikruf

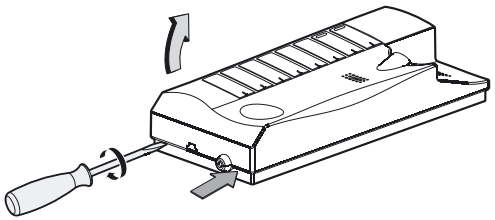

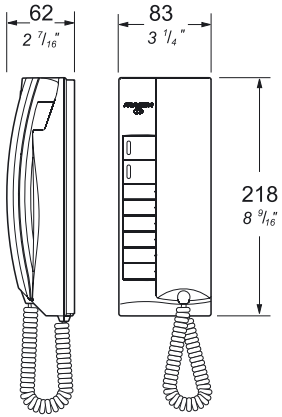

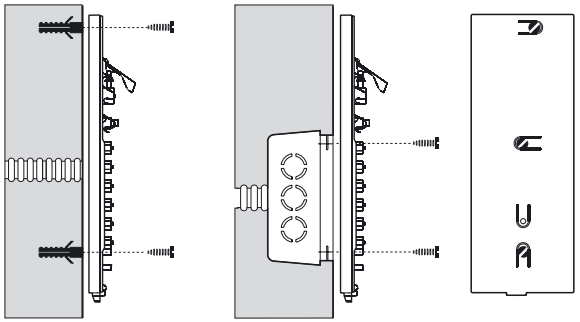

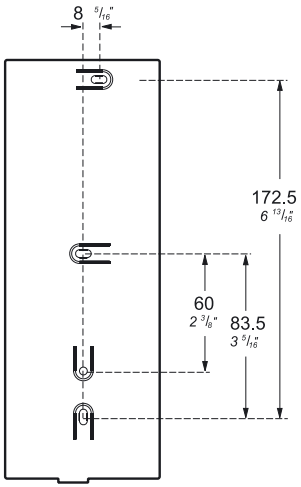

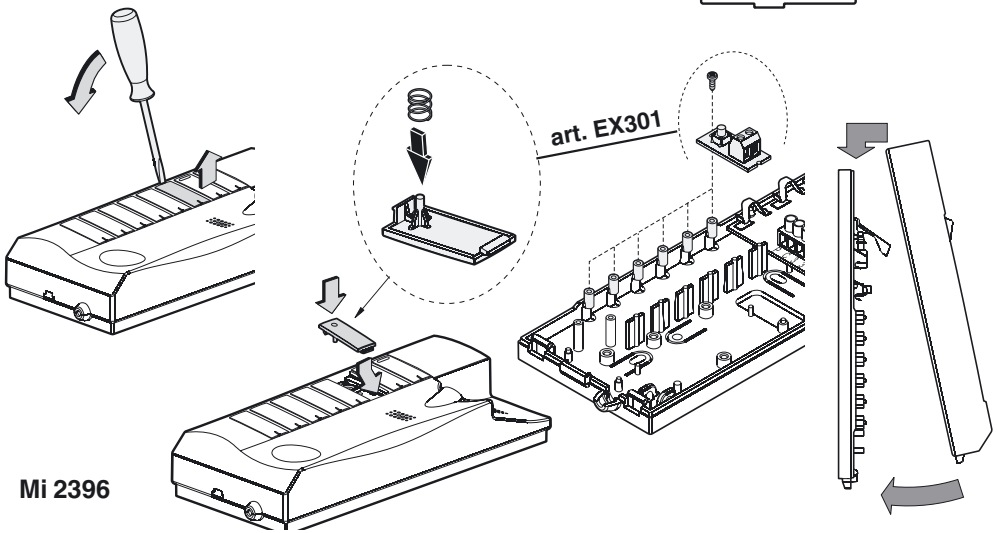

Mi 2396

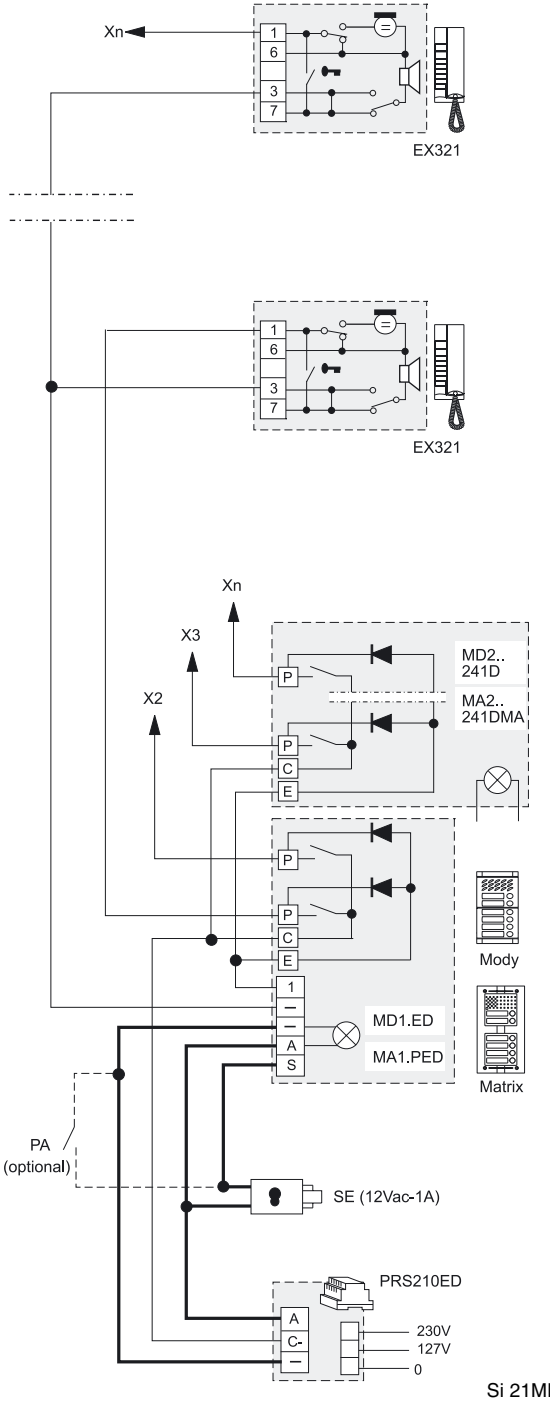

I conduttori in grassetto hanno una sezione minima di 0,75mm²
The cables in bold faces type have a minimum cross section of 0.75mm²
Les conducteurs en caractères gras sont une section minimum de 0,75mm²
Los conductores en negrita tienen una sección mínima de 0.75mm²
Os condutores representados a traço grosso têm uma secção mínima de 0,75mm²
Die fettgedruckten Leiter haben einen Querschnitt von mind.0,75mm²

PA
Pulsante apriporta
Door release push-button
Bouton-poussoir ouvre-porte
Pulsador abrepuerta
Botão para abrir a porta
Türöffnertaste

SE
Serratura elettrica
Electric door lock
Gâche électrique
Cerradura eléctrica
Fechadura eléctrica
elektrisches Türschloss

Si 21MR1

Cod. 52704240

ACI srl Farfisa Intercoms
Via E. Vanoni, 3 • 60027 Osimo (AN) • Italy • Tel: +39 071 7202038 (r.a.) • Fax: +39 071 7202037 • e-mail: info@acifarfisa.it • www.acifarfisa.it